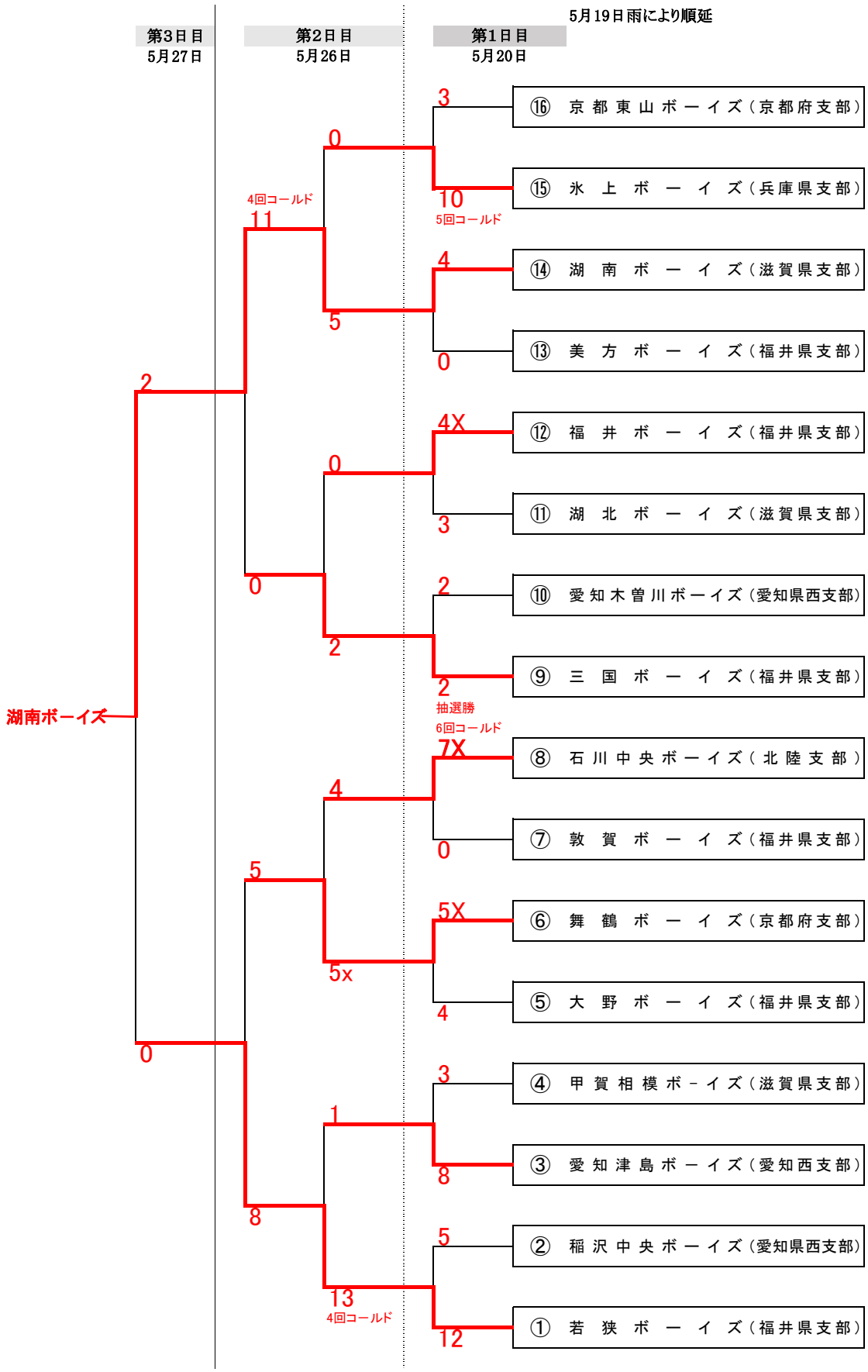第20回 日本少年野球 若狭大会結果(中学生の部)